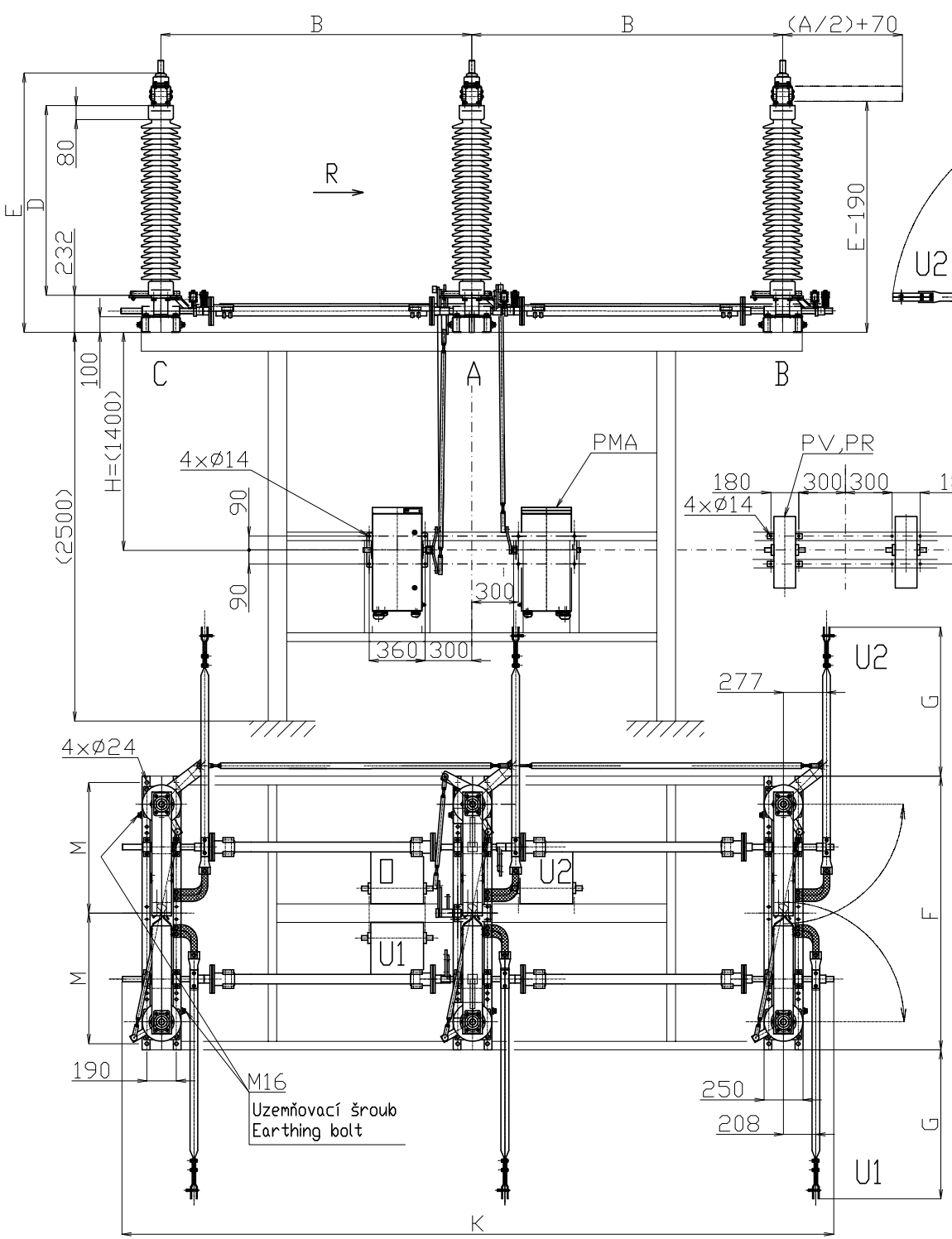

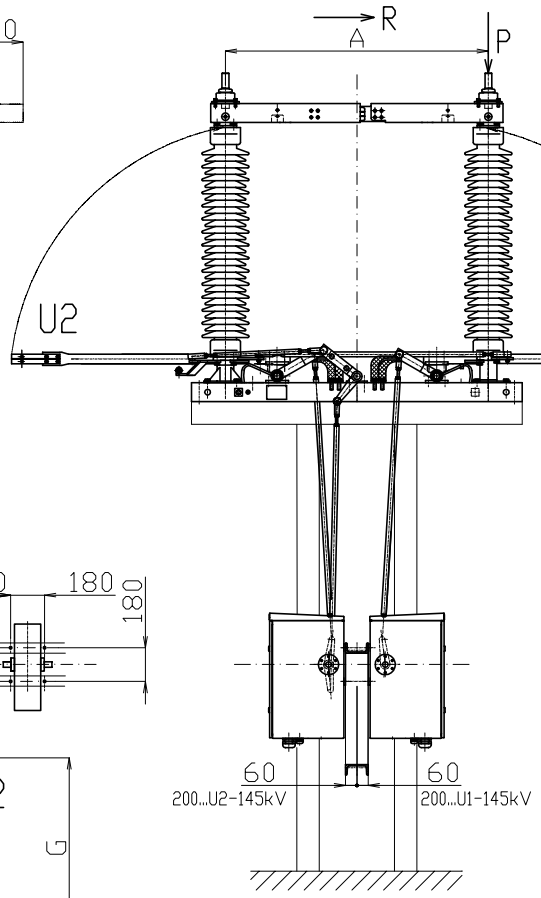

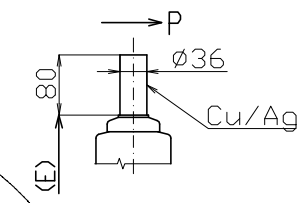

Přívodní svorka na objednávku
Terminals for order
Anschlussklemme nach der Bestellung

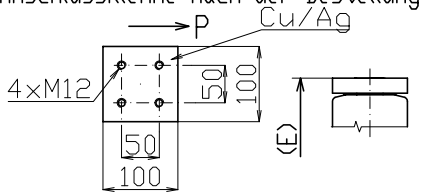

Přívodní svorka na objednávku
Terminals for order
Anschlussklemme nach der Bestellung

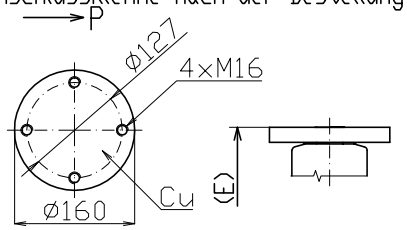

PMA...pohon elektromotorový
electric motor drive
Elektromotorantrieb

PR...pohon ruční
hand drive
Handantrieb

PV...pohon vzduchový
pneumatic drive
Luftantrieb

	A	B	D	E	F	G	K	M
72,5 kV	940	1400	770	1215	1300	540	3550	610
123 kV	1400	2000 (1900)	1220	1665	1760	960	4550 (4350)	840
145 kV	1700	2300	1500	1950	2100	1250	5200	1010

Three pole disconnector 3SHT(U)-xxxx

Dreipoliger Trennschalter

INDEX	ZMENA	DATUM	PODPIS		
ZN.MAT.		T.Ú.		HMOTNOST kg	MĚŘ. 1:20
ROZM.-POLOT.					
POM. ZAŘ.				ČSN	TŘ.Č.
VYPR. Olovec	NORM.REF.			POZN.	Č. KUSOVNÍKU
PŘEZK.					
TECHNOL.	SCHVÁLIL	2.5.2005		STARÝ V.	Č.V.
NAZEV 3SHT(U)-xxxx					
Trojpólový odpojovač do 2000A				Se 2143N	
				Listů	List